# Übersichtszeichnung

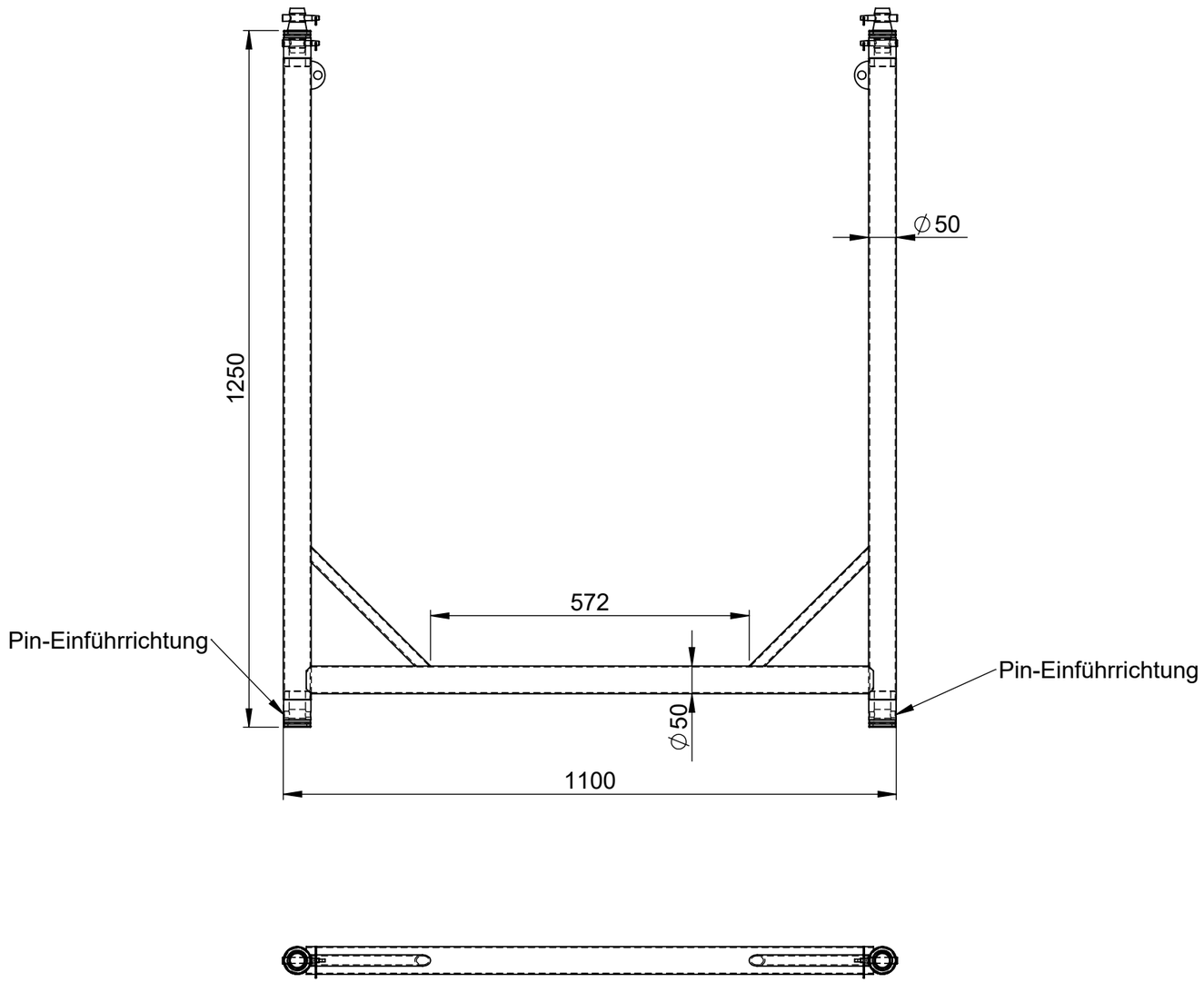


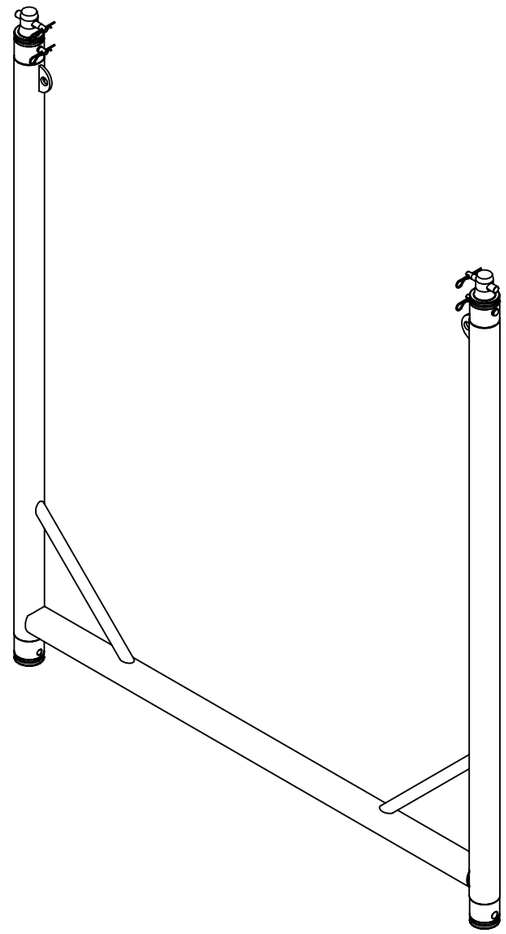

Hinweis: Achte auf die Koni-Richtung

| Allgemeintoleranzen für Längenmaße nach DIN ISO 2768-1 | | | | | | | | |
|---|---|---|---|---|---|---|---|---|
| Genauigkeitsgrad | Abmaße in mm für Nennmaßbereiche | | | | | | | |
| | 0.5 ... 3 | > 3 ... 6 | > 6 ... 30 | > 30 ... 120 | > 120 ... 400 | > 400 ... 1000 | > 1000 ... 2000 | > 2000 ... 4000 |
| m (mittel) | ± 0.1 | ± 0.1 | ± 0.2 | ± 0.3 | ± 0.5 | ± 0.8 | ± 1.2 | ± 2 |

| Allgemeintoleranzen für Schweißkonstruktionen DIN ISO 13920 | | | | | | |
|---|---|---|---|---|---|---|
| Genauigkeitsgrad | Abmaße in mm für Nennmaßbereiche | | | | | |
| | bis 30 | > 30 ... 120 | > 120 ... 400 | > 400 ... 1000 | > 1000 ... 2000 | > 2000 ... 4000 |
| m (mittel) | ± 1 | ± 2 | ± 2 | ± 3 | ± 4 | ± 6 |

H.O.F. Alutec Metallverarbeitungs GmbH & Co. KG
Brookstraße 8
49497 Mettingen

WENN NICHT ANDERS DEFINIERT: TOLERANZEN NACH DIN 2768-1 m
ENTGRATEN UND SCHARFE KANTEN BRECHEN

| Rev. | Änderung | Datum | Name |
|---|---|---|---|
| 00 | Erstfreigabe | 21.07.23 | MZ |

| | Datum | Name |
|---|---|---|
| Erstellt | 21.07.23 | Zaman |
| Freig. | 21.07.23 | Zaman |

Projektname:

Projektnummer:

Ursprung:

Status: Freigegeben

Gewicht: 4.07 kg

Material:

Oberfläche:

Benennung: HOFKON 290-1 U-Frame Ladder Long XL

Zeichnungsnummer: HOFKON 290-1 U-Frame Ladder Long XL

Dokumentennummer: HOFKON 290-1 U-Frame Ladder Long XL

Artikelnummer: 11129015558

Revision: 00

Maßstab: 1:10

A3

letzte Speicherung: 21.07.2023

Weitergabe sowie Vervielfältigung dieses Dokuments, Verwertung und Mitteilung seines Inhalts sind verboten, soweit nicht ausdrücklich gestattet. Zuwiderhandlungen verpflichten zu Schadenersatz. Alle Rechte für den Fall der Patent-, Gebrauchsmuster- oder Designeintragung vorbehalten.
The reproduction, distribution and utilization of this document as well as the communication of its contents to others without express authorization is prohibited. Offenders will be held liable for the payment of damages. All rights reserved in the event of the grant of a patent, utility model or design.