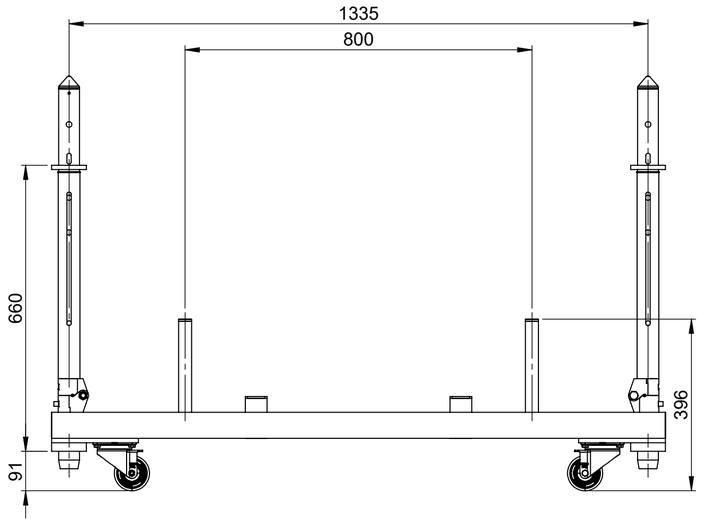

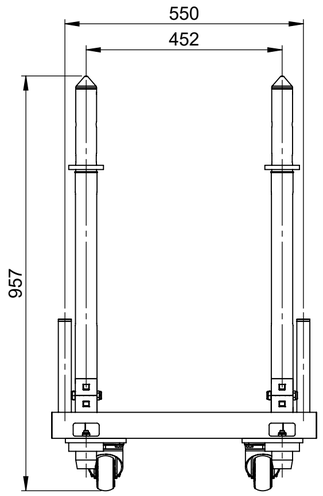

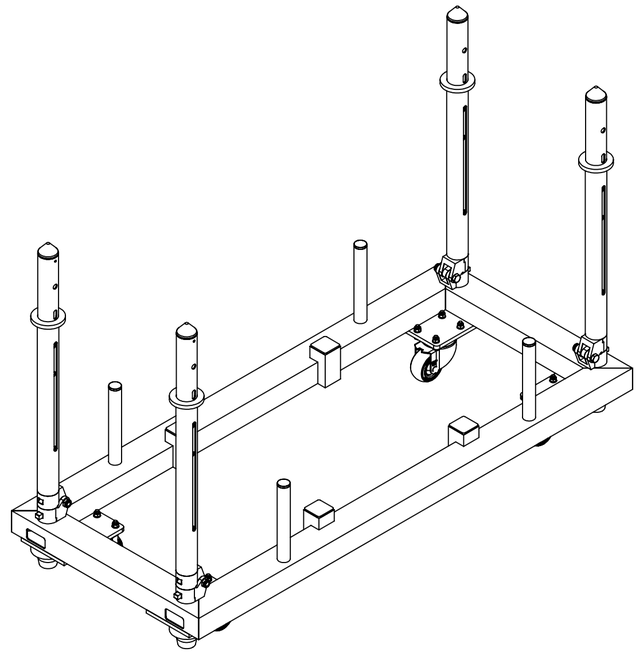

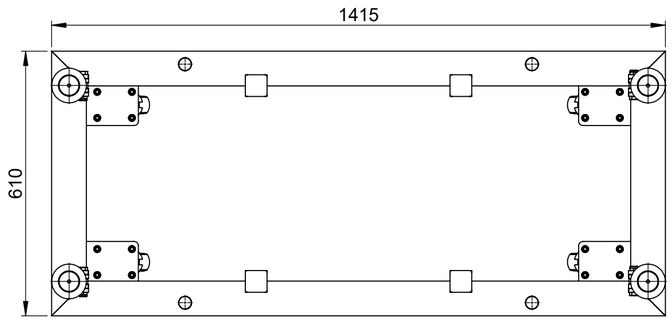

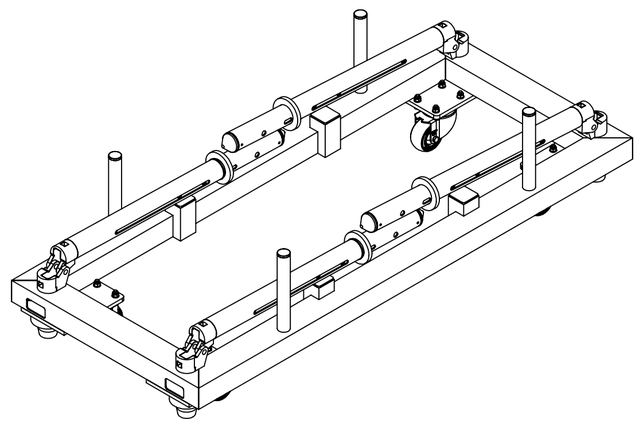

ZUBEHÖR		
Bezeichnung	**Menge**	**Artikelnummer**
Rohrklappstecker	12	HOF30021

Gewindekernloch nach Verfahren		
Gewinde	Gewindeformen	Gewindeschneiden
M 3	2,8	2,5
M 4	3,7	3,3
M 5	4,6	4,2
M 6	5,5	5
M 8	7,4	6,8
M 10	9,2	8,5
M 12	11,2	10,2
M 16	15	14

Allgemeintoleranzen für Schweißkonstruktionen DIN ISO 13920-B							
Genauig - keitsgrad	Abmasse in mm für Nennmassbereiche						
	bis 30	> 30 .. 120	> 120 ... 400	> 400 .. 1000	> 1000 ..2000	> 400 ... 1000	> 1000 ... 2000
m (mittel)	± 0.1	± 0.1	± 0.2	± 0.3	± 0.5	± 0.8	± 1.2

HOF AMTLICH

WENN NICHT ANDERS DEFINIERT: TOLERANZEN NACH DIN 2768-1 m

ENTGRATEN UND SCHARFE KANTEN BRECHEN

Rev.	Änderung	Datum	Name

	Datum	Name
Erstellt	11.10.18	Zaman
Freig.		

Projektname:

Projektnummer:

Ursprung:

Status:

Gewicht: 23.01 kg

Material: EN-AW-6082 T6 (unbehandelt)

Werkstoff:

Benennung:

MLT Pro Dolly kompl._1600mm

Zeichnungsnummer: 00002214

Dokumentennummer: 00002214

Artikelnummer: 114350MLT21600

Revision

Maßstab: 1:10

A2

letzte Speicherung: 25.10.2018