Übersichtszeichnung

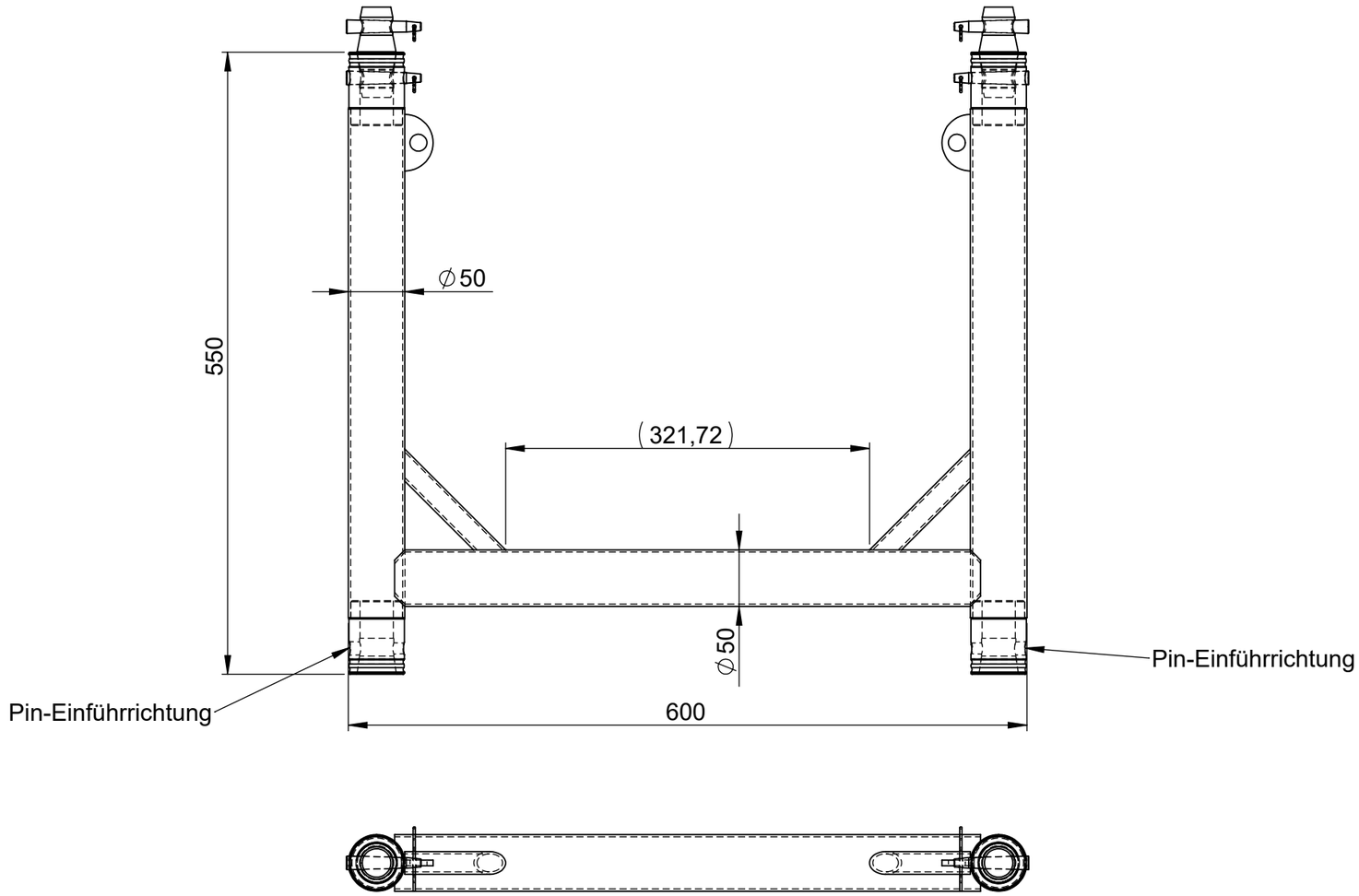

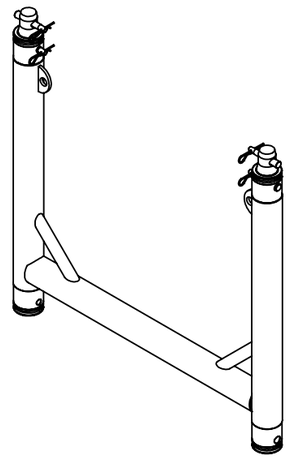

Hinweis: Achte auf die Koni-Richtung

Allgemeintoleranzen für Längenmaße nach DIN ISO 2768-1								
Genauigkeitsgrad	Abmaße in mm für Nennmaßbereiche							
	0.5 ... 3	> 3 ... 6	> 6 ... 30	> 30 ... 120	> 120 ... 400	> 400 ... 1000	> 1000 ... 2000	> 2000 ... 4000
m (mittel)	± 0.1	± 0.1	± 0.2	± 0.3	± 0.5	± 0.8	± 1.2	± 2

Allgemeintoleranzen für Schweißkonstruktionen DIN ISO 13920						
Genauigkeitsgrad	Abmaße in mm für Nennmaßbereiche					
	bis 30	> 30 ... 120	> 120 ... 400	> 400 ... 1000	> 1000 ... 2000	> 2000 ... 4000
m (mittel)	± 1	± 2	± 2	± 3	± 4	± 6

H.O.F. Alutec Metallverarbeitungs GmbH & Co. KG
Brookstraße 8
49497 Mettingen

WENN NICHT ANDERS DEFINIERT: TOLERANZEN NACH DIN 2768-1 m
ENTGRATEN UND SCHARFE KANTEN BRECHEN

Status: Freigegeben
Gewicht: 2.41 kg
Material:
Oberfläche:

				Datum	Name
				Erstellt	12.10.22	Zaman
				Freig.	21.07.23	Zaman
00	Erstfreigabe	12.10.22	MZ		
Rev.	Änderung	Datum	Name		

Benennung: HOFKON 290-1 U-Frame Ladder
Zeichnungsnummer: HOFKON 290-1 U-Frame Ladder Standard
Dokumentennummer: HOFKON 290-1 U-Frame Ladder Standard
Projektname:
Projektnummer:
Artikelnummer: 11129015555
Revision: 00
Maßstab: 1:5
A3
Ursprung:
letzte Speicherung: 21.07.2023

Weitergabe sowie Vervielfältigung dieses Dokuments, Verwertung und Mitteilung seines Inhalts sind verboten, soweit nicht ausdrücklich gestattet. Zuwiderhandlungen verpflichten zu Schadenersatz. Alle Rechte für den Fall der Patent-, Gebrauchsmuster- oder Designeintragung vorbehalten.
The reproduction, distribution and utilization of this document as well as the communication of its contents to others without express authorization is prohibited. Offenders will be held liable for the payment of damages. All rights reserved in the event of the grant of a patent, utility model or design.