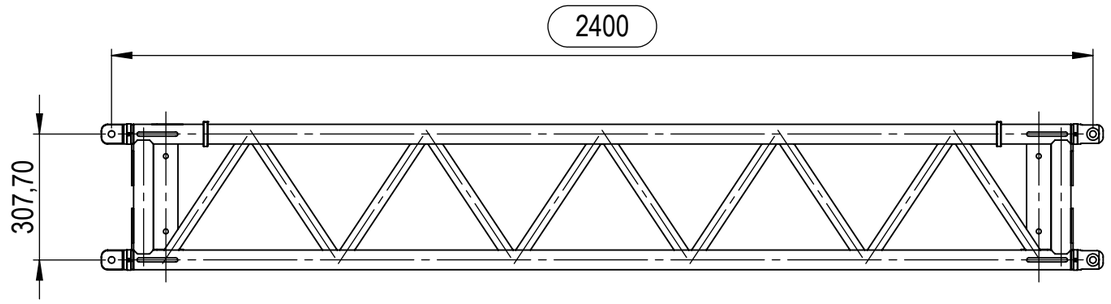

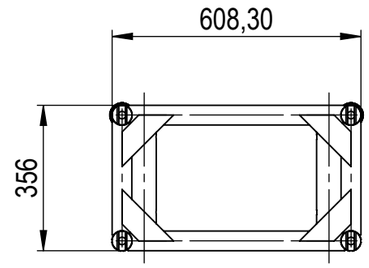

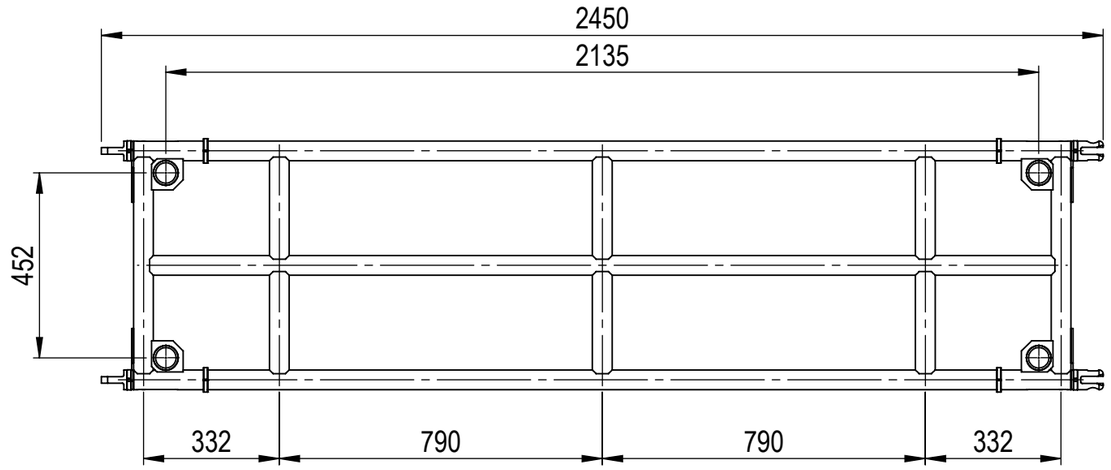

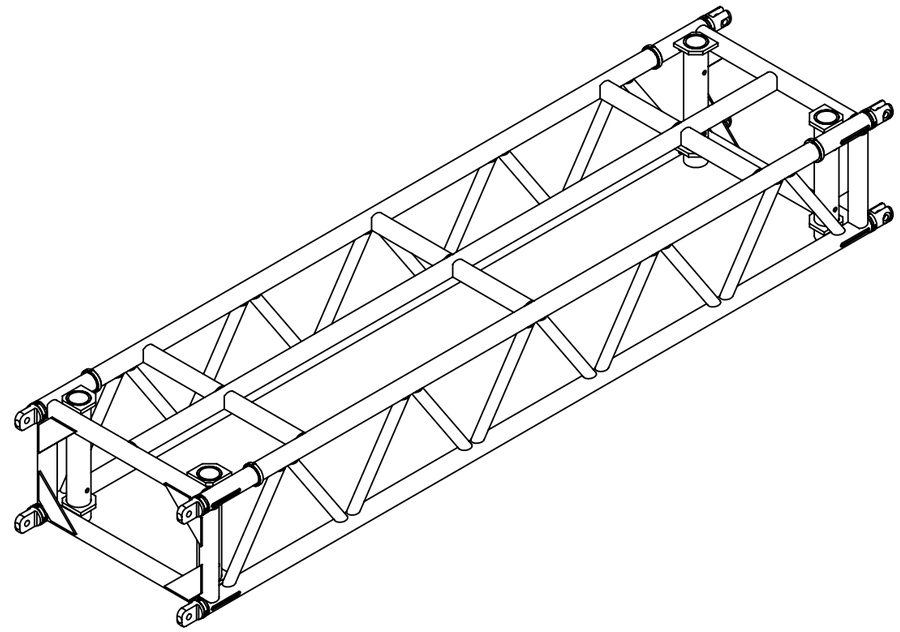

ZUBEHÖR		
Bezeichnung	**Menge**	**Artikelnummer**
HOFFork 350/620 Trusspin HACKA	4	1139919
Federstecker	4	1119927
Trussprotector black 48-52mm	4	1582911

Gewindekernloch nach Verfahren		
Gewinde	Gewindeformen	Gewindeschneiden
M 3	2,8	2,5
M 4	3,7	3,3
M 5	4,6	4,2
M 6	5,5	5
M 8	7,4	6,8
M 10	9,2	8,5
M 12	11,2	10,2
M 16	15	14

Allgemeintoleranzen für Längenmasse DIN ISO 2768-1							
Genauig - keitsgrad	Abmasse in mm für Nennmassbereiche						
	0.5 ... 3	> 3 ... 6	> 6 ... 30	> 30 ... 120	> 120 ... 400	> 400 ... 1000	> 1000 ... 2000
m (mittel)	± 0.1	± 0.1	± 0.2	± 0.3	± 0.5	± 0.8	± 1.2

HOF AMTLICH

WENN NICHT ANDERS DEFINIERT: TOLERANZEN NACH DIN 2768-1 m

ENTGRATEN UND SCHARFE KANTEN BRECHEN

Status:

Gewicht: 45.57 kg

Material: EN-AW-6082 T6 (Schwarz gepulvert)

Werkstoff:

	Datum	Name
Erstellt	28.05.18	Dick
Freig.		

Benennung: MLT² Traverse_2400

Zeichnungsnummer:

Dokumentennummer:

Projektname:

Projektnummer:

Artikelnummer: 113350MLT22400BK

Revision

Maßstab: 1:15

A3

Rev.	Änderung	Datum	Name

Ursprung:

letzte Speicherung: 05.11.2018